tibelec

Saria réf. 299710/
GLE7070-50BB
VIM: 25250_21W31

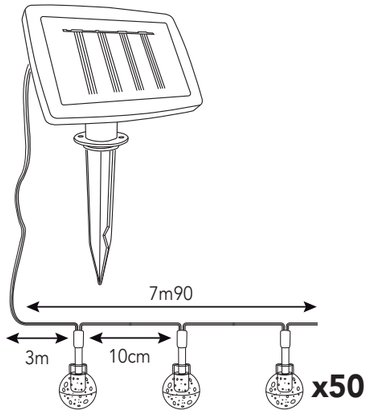

1,2V 300mAh **LR6/AA Ni-MH**

FR/ Autonomie : jusqu'à 6 heures de lumière continue (calcul théorique avec batterie complètement chargée)
GB/ Autonomy: up to 6 hours of continuous light (theoretical calculation using a fully charged battery)
ES/ Autonomía : hasta 6 horas de luz continua (cálculo teórico con batería completamente cargada)
IT/ Autonomia: fino a 6 ore di luce continua (calcolo teorico con batteria completamente carica)
PT/ Autonomia: até 6 horas de luz contínua (cálculo teórico com bateria completmente carregada)
DE/ Laufzeit: bis zu 6 Stunden ununterbrochenes Licht (theoretische Berechnung unter Zugrundelegung eines komplett aufgeladenen Akkus)
NL/ Autonomie: tot 6 uur permanent brandend licht (theoretische berekening met volledig opgeladen batterij)
PL/ Czas działania: do 6 godzin w trybie ciągłym (wyliczona wartość teoretyczna z całkowicie naładowanym akumulatorem)
RO/ Autonomie : până la 6 ore de lumină continuă (calcul teoretic cu acumulatorul complet încărcat)
GR/ Αυτονομία: έως και 6 ώρες συνεχούς φωτός (θεωρητικός υπολογισμός, με πλήρως φορτισμένη μπαταρία)

FR/ Led intégrée non remplaçable.
GB/ Integrated, non-replaceable LED.
ES/ Led integrado no sustituible.
IT/ Led integrato non sostituibile.
PT/ LED integrado não substituível.
DE/ Integrierte LED kann nicht ausgetauscht werden.
NL/ Niet-vervangbare geïntegreerde led.
PL/ Zintegrowana dioda LED niewymienna.
RO/ Led integrat care nu poate fi înlocuit.
GR/ Ενσωματωμένο LED χωρίς δυνατότητα αντικατάστασης.

FR/ Crépusculaire : allumage automatique à la tombée de la nuit et extinction le jour.
GB/ Dusk sensor : automatically switched on at dusk and switched off a dawn.
ES/ Crepuscular : encendido automático a la caída de la noche y se apaga durante el día.
IT/ Crepuscolare : accensione automatica al crepuscolo e spegnimento di giorno.
PT/ Crepuscular : Ligação automática ao anoitecer e extinção durante o dia.
DE/ Dämmerungsschalter : Schaltet sich bei Einbruch der Nacht automatisch ein und geht tagsüber aus.
NL/ Schemering : Automatische inschakeling bij de overgang van dag naar nacht.
PL/ Czujnik zmierzchu : Automatyczne włączanie o zmierzchu i wyłączanie w ciągu dnia.
RO/ Cu senzor crepuscular : Aprindere automată la lăsarea întunericului și stingere la lumina zilei.
GR/ Φωτισμός λυκόφωτος : Αυτόματη θέση σε λειτουργία το σούρουπο και αυτόματο σβήσιμο στο φως της ημέρας

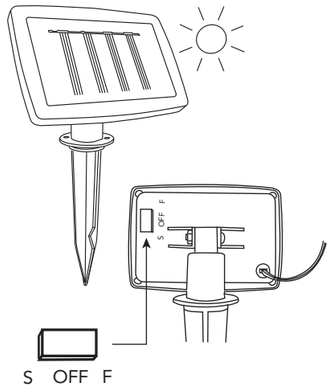

FR/ Interrupteur 3 positions :
S lumière fixe - **F** lumière clignotante - arrêt
GB/ 3-position switch :
S fixed light - **F** flashing light - off
ES/ Interruptor de 3 posiciones :
S luz fija - **F** luz intermitente - parada
IT/ Interruttore a 3 posizioni :
S luce fissa - **F** luce lampeggiante - off
PT/ Interruptor 3 posições :
S luz constante - **F** luz intermitente - desligado
DE/ Schalter mit 3 Positionen :
S Dauerlicht - **F** Blinklicht - aus
NL/ Schakelaar met 3 standen :
S vast licht - **F** knipperlicht - uit
PL/ Przełącznik 3 pozycje :
S światło stałe - **F** światło migające - wyłączony
RO/ Întrerupător cu 3 poziții :
S lumină constantă - **F** lumină intermitentă - oprire
GR/ Διακόπτης 3 θέσεων :
S σταθερό φως - **F** φως που αναβοσβήνει - off

FR /SUIVRE AVEC SOIN LES INSTRUCTIONS, LIRE LA NOTICE AVANT TOUT MONTAGE ET CONSERVEZ LA.
• ATTENION : L'accumulateur installé à l'intérieur n'est pas chargé ou très peu. Avant de commencer l'installation, laissez charger le luminaire pendant une journée entière et plus si nécessaire, en plein soleil pour un fonctionnement optimal.
• Vous pouvez vérifier son bon fonctionnement en couvrant le panneau solaire avec la main pour simuler la nuit.
• Il est conçu pour fonctionner dans le noir. S'il y a de la lumière, il fonctionnera faiblement ou ne fonctionnera pas du tout.
• Placez le panneau solaire à un endroit suffisamment exposé aux rayonnements du soleil pendant la journée (évitez les emplacements situés sous les arbres ou les endroits trop à l'ombre)
• Il aura une plus grande autonomie d'éclairage les nuits d'été et une durée moindre en hiver. La durée d'éclairage est proportionnelle au nombre d'heures d'exposition au rayonnement direct du soleil.
• Le panneau solaire doit être maintenu propre : toute pollution (poussière, neige,...) réduira son efficacité et augmentera le temps de recharge de l'accumulateur.
• Ne jamais regarder la lumière LED directement.
• Ne jamais l'installer et l'utiliser à côté de produits inflammables ou explosifs.
• Ne jamais l'installer dans l'eau et éviter une utilisation autour d'une piscine, fontaine ou autre source d'eau.
• Ne pas essayer de le réparer vous-même. Cela doit être fait par le fabricant ou une personne compétente et autorisée.
• Ces luminaires servent de balisage et leur intensité n'est pas comparable à l'intensité d'une lampe classique. fonctionnant sur secteur.
ATTENTION : CE PRODUIT N'EST PAS UN JOUET ET N'EST PAS CONCU POUR ETRE UTILISÉ PAR DES ENFANTS.
Tibelec garantit la qualité et la fiabilité des composants de ce produit : il fait partie des articles sous garantie légale d'une durée de 2 ans pour défauts et vices cachés conformément aux articles 1641a 1648 du code civil.
Notre service technique est à votre disposition pour conseils et assistance, vous pouvez nous écrire à qualite@tibelec.fr.
Toutes les notices de nos produits sont téléchargeables depuis notre site www.tibelec.fr. Tibelec ne pourra pas être tenu responsable des dommages causés suite à une mauvaise utilisation, mauvais entretien, un détournement de l'utilisation de ce produit, l'usure normal, bris par chute, uverture de l'appareil. Tibelec ne pourra accepter en retour les produits pour remplacement des consommables (lampes, transfo, verre…) nécessaires à l'utilisation de ce produit. Le remplacement des consommables est à votre charge.

Certifié conforme aux normes européennes

Matériel de Classe III, alimenté sous une tension inférieure à 50 volts

Indice de protection 44 :
- IP4X : protégé contre les corps solides ø > à 1mm
- IPX4 : protégé contre les projections d'eau de toutes directions

Ne pas jeter les appareils portant ce symbole avec les ordures ménagères. Veuillez utiliser un point de collecte adapté.

Si l'appareil est en fin de vie, les accumulateurs ne doivent pas être jetés dans la poubelle ordinaire. Il faut les retrairter dans des poubelles spécialement prévues à cet effet (accessibles en décheterie municipale, lieux de vente...)

GB / FOLLOW THESE INSTRUCTIONS CAREFULLY, READ THE INSTRUCTIONS BEFORE ASSEMBLY, AND STORE THEM IN A SAFE PLACE.
• CAUTION: the battery installed inside has little or no charge. Before starting the installation, let the lamp charge for a whole day (or more if necessary) in full sunlight in order to operate properly.
• You can check that it is operating properly by covering the solar panel with your hand to simulate night .
• It is designed to work in the dark. If there is some light, it will work dimly or not at all.
• Place the solar panel in a location that receives sufficient sunlight during the day (avoid locations under trees or in the shade)
• It will have a greater lighting autonomy on summer nights and a less during the winter. The number of hours of lighting is proportional to the number of hours of exposure to direct sunlight.
• The solar panel must be kept clean: any pollution (dust, snow, etc.) will reduce its efficiency and increase the time it takes to recharge the battery.
• If the flexible external cable of this lamp is damaged, it must only be replaced by the manufacturer, the manufacturer's maintenance department or any other similarly qualified person, in order to avoid any risk.
• Never look directly at the LED light.
• Never install and use it near inflammable or explosive products.
• Never install it in water and avoid using it around swimming pools, fountains or other water sources.
• Do not try to repair the it yourself. This must be done by the manufacturer or a competent, authorised person.
• These lamps are used for marking out pathways and their brightness is not comparable to that of traditional lamps that operate on the mains.
CAUTION: THIS PRODUCT IS NOT A TOY AND IS NOT DESIGNED FOR USE BY CHILDREN.
Tibelec guarantees the quality and reliability of this product's components: this item is legally required to be accompanied by a 2-year warranty for flaws and latent defects in accordance with articles 1641 to 1648 of the Civil Code. Our technical support service is available for advice and assistance; please contact us at qualite@tibelec.fr.
Tibelec cannot be held liable for damage caused by incorrect use, poor maintenance, misuse of the product, normal wear and tear, damage from falls, or opening of the fixture. Tibelec cannot accept returns for replacement of the consumable items (bulbs, transformers, glass, etc.) that are required for the use of this product.
The replacement of consumable items is your responsibility.

Certified in accordance with European standards

Class III equipment, very low voltage product: 50 V max

Ingress protection rating 44 :
- IP4X : Object with diameter larger than 1 mm
- IPX4 : Splashing water

Do not dispose of appliances bearing this symbol with domestic Waste. Use a suitable collection point

If the device is at the end of its service life, the batteries should not be thrown away in the ordinary waste bin. They must be disposed of in special bins set aside for this purpose (available at municipal waste disposal centres, retail outlets, etc.)

ES / SIGA CON ATENCIÓN LAS INSTRUCCIONES, LEA LAS INSTRUCCIONES ANTES DE REALIZAR UN MONTAJE Y CONSÉRVELAS.
• ATENCIÓN: la pila instalada no está cargada o lo está muy poco. Antes de empezar la instalación, deje que se cargue la lámpara durante todo un día, incluso más si es necesario, a pleno sol, para un funcionamiento óptimo.
• puede comprobar su funcionamiento correcto cubriendo el panel solar con la mano para simular la noche.
• El producto está diseñado para funcionar en la oscuridad. Si hay luz, funcionará a baja intensidad o incluso no funcionará.
• Coloque el panel solar en un sitio suficientemente expuesto a los rayos del sol durante el día (evite los sitios ubicados debajo de los árboles o demasiado a la sombra)
• Tendrá mayor autonomía de iluminación durante las noches de verano y una duración menor en invierno. La duración de la iluminación es proporcional al número de horas de exposición directa a los rayos del sol.
• El panel solar debe mantenerse limpio: cualquier tipo de contaminación (polvo, nieve…) reducirá su eficacia y aumentará el tiempo de carga de la batería.
• Si el cable exterior flexible de esta lámpara se daña, deberá ser sustituido exclusivamente por el fabricante, su servicio de mantenimiento o cualquier otra persona con cualificación equivalente, para evitar cualquier riesgo.
• No mirar nunca a la luz led directamente.
• No instalar nunca ni usar la unidad al lado de productos inflamables o explosivos.
• No instalar nunca el producto en el agua y evitar un uso alrededor de una piscina, fuente u otro punto de agua.
• No intentar reparar el producto por sí mismo. Debe hacerlo el fabricante o una persona competente y autorizada.
• Estas lámparas sirven como señalización y su intensidad no se puede comparar con la intensidad de una lámpara clásica que funcione conectada a la corriente.
ATENCIÓN: ESTE PRODUCTO NO ES UN JUGUETE Y NO HA SIDO DISEÑADO PARA QUE LO UTILICEN LOS NIÑOS.
Tibelec garantiza la calidad y la fiabilidad de los componentes de este producto, que forma parte de los artículos con garantía legal durante un periodo de 2 años para cualquier fallo y vicio oculto en cumplimiento con los artículos 1641 a 1648 del Código Civil francés. Nuestro departamento técnico se encuentra a su disposición para cualquier consejo y asistencia, puede escribirnos a qualite@tibelec.fr. Tibelec no se respon-
sabilizará de los daños causados por un uso incorrecto, un mantenimiento inadecuado, una alteración del uso de este producto, un desgaste normal, rotura por caída o por apertura del aparato. Tibelec no podrá aceptar la devolución de los productos para la sustitución de los consumibles (lámparas, transformador, cristal…) necesarios para usar este producto. La sustitución de los consumibles le corresponde a usted.

Certificado conforme con las normas europeas

Material de clase III, producto de muy baja tensión: máx. 50 V

Índice de protección 44 :
- IP4X : Cuerpo con diámetro superior a 1 mm
- IPX4 : Proyección de agua en cualquier dirección

No se debe tirar con los residuos domésticos, acuda a un punto de recogida

Si el aparato está al final de su vida útil, los acumuladores no deberán tirarse en la basura ordinaria. Se deberán desechar en los contenedores especialmente previstos para ello (disponibles en plantas de reciclaje municipales, lugares de venta…)

IT/ SEGUIRE ATTENTAMENTE LE ISTRUZIONI FORNITE, PRIMA DI EFFETTUARE IL MONTAGGIO, LEGGERE IL MANUALE E CONSERVARLO PER EVENTUALI CONSULTAZIONI FUTURE
• ATTENZIONE: la batteria presente all'interno è fornita completamente scarica o con livello di carica molto basso. Prima di iniziare l'installazione, far caricare la batteria un giorno o più se necessario, possibilmente esponendo la luce direttamente ai raggi solari. Per controllare la luce funzioni correttamente coprendo il pannello solare con la vostra mano per simulare la notte.
• Il dispositivo è progettato per funzionare al buio. Se c'è ancora luce, non funzionerà o funzionerà poco.
• L'autonomia d'illuminazione è maggiore le sere d'estate e minore in quelle invernali. La durata di illuminazione è direttamente proporzionale al numero di ore in cui il dispositivo è esposto ai raggi del sole.
• Installare il pannello solare in un luogo sufficientemente esposto ai raggi del sole di giorno (evitare di porre il pannello sotto gli alberi o in punti eccessivamente ombreggiati)
• Tenere il pannello solare sempre pulito: un eventuale inquinamento dello stesso (polvere, neve, ecc.) ne ridurrà l'efficienza e aumenterà il tempo di ricarica della batteria.
• Se il cavo esterno flessibile della luce è danneggiato, sarà necessaria una sostituzione da parte del produttore, servizio di manutenzione autorizzato o da altro personale qualificato equivalente, al fine di evitare qualsiasi rischio.
• Non fissare direttamente la luce a led.
• Non installare, né utilizzare vicino a prodotti infiammabili o esplosivi.
• Non installare in acqua ed evitare l'utilizzo attorno a piscine, fontane o altra sorgente di acqua.
• Non tentare di riparare il dispositivo autonomamente. Gli interventi di riparazione devono essere effettuati solo dal produttore o da un tecnico competente e autorizzato.
• Le presenti luci hanno una funzione puramente segnaletica e la loro intensità non è comparabile a quella di una classica luce collegata alla rete di corrente.
ATTENZIONE: QUESTO PRODOTTO NON È UN GIOCATTOLO E NON È PROGETTATO PER ESSERE UTILIZZATO DAI BAMBINI.
Tibelec garantisce la qualità e l'affidabilità dei componenti di questo prodotto, che fa parte degli articoli coperti da garanzia legale di 2 anni contro difetti e vizi nascosti, ai sensi degli articoli 1641 - 1648 del codice civile francese. L'assistenza tecnica è sempre a disposizione per offrire aiuto e consigli e può essere contattata scrivendo a qualite@tibelec.fr. Tibelec declina ogni responsabilità per danni causati da errato utilizzo, manutenzione inadeguata, uso non conforme, normale usura, caduta dell'apparecchio, apertura dell'apparecchio. Tibelec non accetterà il reso per sostituzione dei prodotti consumabili (lampadina, trasformatore, vetro, ecc.) necessari per l'uso del prodotto. La sostituzione dei prodotti consumabili è a carico del possessore dell'apparecchio.

Certificato conforme alle norme europee

Apparecchio di classe III, prodotto a bassissima tensione: max 50 V

Indice di protezione 44 :
- IP4X : protetto contro corpi solidi superiori a 1 mm di diametro
- IPX4 : protetto contro gli spruzzi d'acqua da tutte le direzioni

Non gettare gli apparecchi che riportano questo simbolo con i rifiuti domestici, bensì conferirli in un apposito centro di raccolta

Non gettare gli accumulatori del dispositivo a fine vita nei rifiuti domestici. Conferire tali elementi presso i centri di raccolta autorizzati (in discarica, facendone richiesta al rivenditore, ecc.).

PT / SIGA CUIDADOSAMENTE AS INSTRUÇÕES, LEIA O MANUAL ANTES DA MONTAGEM E CONSERVE-O.
• ATENÇÃO: a bateria instalada no interior não está ou está muito pouco carregada. Antes de iniciar a instalação, deixe a lâmpada carregar durante um dia inteiro ou mais, se necessário, sob a luz solar direta para um funcionamento ideal.
• Pode verificar se está a funcionar corretamente, cobrindo o painel solar com a sua mão para simular a noite.
• Projetada para funcionar no escuro. Se houver luz, funcionará de forma insuficiente ou não funcionará de todo.
• Coloque o painel solar num local suficientemente exposto à luz solar durante o dia (evite locais sob árvores ou locais muito sombrios)
• Terá maior autonomia de iluminação nas noites de verão e menor duração no inverno. A duração da iluminação é proporcional ao número de horas de exposição à luz solar direta.
• O painel solar deve ser mantido limpo: qualquer poluição (poeira, neve, etc.) reduzirá a sua eficiência e aumentará o tempo de recarga da bateria.
• Se o cabo exterior flexível desta lâmpada estiver danificado, deve ser substituído exclusivamente pelo fabricante, o seu serviço de manutenção ou qualquer outra pessoa com qualificação equivalente, de forma a evitar todos os riscos.
• Nunca olhe diretamente para a luz LED.
• Nunca instale e utilize o foco projetor perto de produtos inflamáveis ou explosivos.
• Nunca instale o foco projetor na água e evite a utilização perto de piscinas, chafarizes ou outras fontes de água.
• Não tente reparar o foco projetor. Essa operação deve ser feita pelo fabricante ou por uma pessoa competente e autorizada.
• Estas lâmpadas são usadas para delimitar caminhos e a sua intensidade não pode ser comparada à intensidade de uma lâmpada convencional, alimentada pela rede elétrica.
AVISO: ESTE PRODUTO NÃO É UM BRINQUEDO E NÃO SE DESTINA A SER UTILIZADO POR CRIANÇAS.
A Tibelec garante a qualidade e a fiabilidade dos componentes deste produto. Este produto faz parte dos artigos cobertos por uma garantia legal com a duração de 2 anos para defeitos e vícios ocultos, nos termos dos artigos 1641.º a 1648.º do Código Civil. O nosso serviço de apoio técnico está à sua disposição para poder aconselhá-lo e ajudá-lo. Entre em contacto connosco por escrito através do endereço qualite@tibelec.fr. A Tibelec não poderá ser responsabilizada por danos causados por má utilização, manutenção incorreta, uso indevido deste produto, desgaste normal, quebra decorrente de queda, abertura do aparelho. A Tibelec não aceitará a devolução dos produtos para efeitos de substituição de consumíveis (lâmpadas, transformador, vidro…) necessários à utilização do produto. A substituição dos consumíveis é da sua responsabilidade.

Certificado em conformidade com as normas europeias

Apparecchio di classe III, prodotto a bassissima tensione: max 50 V

Grau de proteção 44 :
- IP4X : corpos de diâmetro superior a 1 mm
- IPX4 : projeção de água em todas as direções

Non gettare gli apparecchi che riportano questo simbolo con i rifiuti domestici, bensì conferirli in un apposito centro di raccolta

Se o dispositivo estiver no fim da sua vida útil, as baterias não devem ser colocadas no lixo doméstico. Devem ser reprocessadas em caixotes de lixo especialmente previstos para o efeito (acessíveis em centros de tratamento de resíduos municipais, pontos de venda, etc.)

DE / DIE ANWEISUNGEN SORGFÄLTIG BEFOLGEN, DIE GEBRAUCHSANLEITUNG VOR DER MONTAGE LESEN UND AUFBEWAHREN.
• ACHTUNG: Der im Innern installierte Akku ist nur geringfügig oder gar nicht aufgeladen. Bevor Sie mit der Installation beginnen, sollten Sie die Leuchte einen ganzen Tag lang oder falls notwendig sogar länger, im direkten Sonnenlicht aufladen, damit sie optimal funktioniert.
• Sie können die gute Funktion überprüfen, indem Sie das Solarmodul mit der Hand abdecken, um die Nacht zu simulieren.
• Sie ist für den Betrieb im Dunkeln vorgesehen. Wenn es hell ist, leuchtet sie nur sehr schwach bzw. gar nicht.
• Stellen Sie das Solarmodul an einem Ort auf, an dem tagsüber ausreichend Sonnenlicht vorhanden ist (vermeiden Sie das Aufstellen unter Bäumen oder an zu schattigen Plätzen)
• Die Leuchte wird nachts im Sommer eine längere Leuchtdauer haben als im Winter. Je mehr Stunden die Leuchte dem direkten Sonnenlicht ausgesetzt ist, umso höher ist die Leuchtdauer.
• Das Solarmodul muss sauber gehalten werden: Schmutz (Staub, Schnee usw.) verringert die Effizienz und verlängert die Ladezeit des Akkus.
• Wenn das flexible Außenkabel der Leuchte beschädigt ist, darf es nur vom Hersteller, seinem Wartungsservice oder einer anderen Person mit vergleichbarer Qualifikation ersetzt werden, um jedes Risiko auszuschließen.
• Niemals direkt in eine LED-Lichtquelle schauen.
• Die Leuchte niemals in der Nähe von entzündlichen oder explosiven Stoffen aufstellen oder verwenden.
• Die Leuchte niemals im Wasser installieren und nicht in der Nähe eines Pools, eines Brunnens oder anderen Wasserquellen betreiben.
• Versuchen Sie nicht, die Leuchte selbst zu reparieren. Reparaturen müssen vom Hersteller oder einer sachkundigen und autorisierten Person durchgeführt werden.
• Diese Leuchten dienen als Wegbeleuchtung. Ihre Lichtstärke ist nicht mit der einer herkömmlichen netzbetriebenen Lampe vergleichbar.
ACHTUNG: DIESES PRODUKT IST KEIN SPIELZEUG UND IST NICHT ZUR VERWENDUNG DURCH KINDER VORGESEHEN.
Tibelec gewährleistet die Qualität und die Verlässlichkeit der Komponenten dieses Produkts: es zählt zu den Artikeln, die unter die gesetzliche 2-jährige Fehler- und Mängelgarantie gemäß den Artikeln 1641 bis 1648 des französischen Zivilgesetzbuches Code civil fallen.
Unser technischer Dienst steht Ihnen für Beratung und Support zur Verfügung. Kontaktieren Sie uns per E-Mail an qualite@tibelec.fr. Tibelec ist nicht für Schäden zuständig, die durch den unsachgemäßen Gebrauch, die unsachgemäße Wartung, die zweckwidrige Verwendung, den normalen Verschleiß, Bruch durch Herunterfallen oder Öffnen des Geräts verursacht werden. Tibelec verweigert die Rücknahme von Produkten, die zurückgesendet werden, um die für die Nutzung des Produkts erforderlichen Verbrauchsgüter zu ersetzen (Lampen, Transformator, Glas ...). Für die Ersetzung der Verbrauchsgüter ist der Kunde zuständig.

Nach europäischen Normen zertifiziert

Geräte der Schutzklasse III, Schutz durch Kleinspannung: max. 50 V

Schutzindex 44 :
- IP4X : Schutz gegen Eindringen von Fremdkörpern Ø < 1 mm
- IPX4 : Schutz gegen Spritzwasser aus allen Richtungen

Geräte, die mit diesem Symbol gekennzeichnet sind, nicht mit dem Hausmüll entsorgen. An eine geeignete Sammelstelle bringen.

Wenn das Gerät das Ende seiner Lebensdauer erreicht hat, die Akkumulatoren keinesfalls im Hausmüll entsorgen. Sie müssen sachgerecht in eigens hierfür vorgesehenen Abfallbehältern oder Sammelboxen (zu finden bei kommunalen Wertstoffhöfen oder im Handel) entsorgt werden.

NL / DE INSTRUCTIES NAUWKEURIG OPVOLGEN, DE HANDLEIDING LEZEN VÓÓR MONTAGE EN DEZE BEWAREN.
• LET OP: de ingevoerde batterij is leeg of bijna niet geladen. Alvorens te beginnen met de installatie moet u de lamp één of meerdere dagen volledig opladen in de volle zon, voor een optimale werking.
• u kunt de goede werking controleren door het zonnepaneel met uw hand te bedekken om de nacht te simuleren.
• Hij is ontworpen voor werking 's nachts. Bij aanwezigheid van licht, zal de lamp slecht of helemaal niet werken.
• Plaats het zonnepaneel op een plek die overdag voldoende blootstaat aan zonnestraling (voorkom plaatsing onder bomen of in de schaduw)
• Hij heeft een langere autonomie tijdens zomernachten dan tijdens winternachten. De verlichtingsduur staat in verhouding met het aantal uur rechtstreekse blootstelling aan zonlicht.
• Het zonnepaneel moet schoon blijven: vervuiling (stof, sneeuw, ...) vermindert de werking ervan en heeft een langere oplaadduur van de batterij tot gevolg.
• Als de soepele externe kabel van deze lamp beschadigd is, mag hij alleen vervangen worden door de fabrikant, de onderhoudsdienst van de fabrikant of door een ander persoon met gelijkwaardige kwalificaties, om risico's te voorkomen.
• Kijk nooit rechtstreeks in de ledlamp.
• Hem nooit installeren en gebruiken in nabijheid van ontvlambare of ontplofbare producten.
• Hem nooit in water plaatsen en gebruik rond een zwembad, fontein of andere waterbron vermijden.
• Hem niet proberen zelf te repareren. Reparaties moeten uitgevoerd worden door de fabrikant of door een bevoegd en daartoe gemachtigd persoon.
• Deze verlichting wordt gebruikt voor de markering van de weg en de intensiteit ervan is niet vergelijkbaar met die van een klassieke lamp aangesloten op het elektriciteitsnet.
LET OP: DIT PRODUCT IS GEEN SPEELGOED EN IS NIET ONTWORPEN VOOR GEBRUIK DOOR KINDEREN.
Tibelec staat garant voor de kwaliteit en de betrouwbaarheid van de onderdelen van dit product: het maakt deel uit van de artikelen met een wettelijke garantie van 2 jaar voor verborgen gebreken, overeenkomstig de artikelen 1641 t/m 1648 van het Frans burgerlijk wetboek. Onze technische dienst staat tot uw beschikking voor adviezen en ondersteuning, en is bereikbaar op qualite@tibelec.fr. Tibelec kan niet verantwoordelijk worden gehouden voor schade die veroorzaakt is als gevolg van een slecht gebruik, slecht onderhoud, verkeerde toepassing, normale slijtage, breuken door een val en opening van het apparaat.
Tibelec kan geen producten aanvaarden voor terugname voor de vervanging van consumptieartikelen (peertjes, trafo, glas ...) die nodig zijn voor het gebruik van dit product. De vervanging van consumptieartikelen komt voor uw rekening.

Gecertificeerd volgens de Europese normen

Materieel van Klasse III, laagspanningsproduct: max 50 V

Beschermingsgraad 44 :
IP4X : Diameter kern groter dan 1 mm
IPX4 : Besproeiing van water uit eender welke hoek

De apparaten met dit symbool niet afvoeren bij het huishoudelijk afval. U dient dit apparaat weg te brengen naar een inzamelpunt

Als het apparaat versleten is, mogen de accu's niet weggeworpen worden met het gewone huisvuil. Ze moeten ingeleverd worden bij speciale inzamelbakken (aanwezig op het verkooppunt, bij de gemeentelijke milieustraat, ...)

PL / NALEŻY ŚCIŚLE PRZESTRZEGAĆ INSTRUKCJI, PRZECZYTAĆ INSTRUKCJĘ OBSŁUGI PRZED MONTAŻEM I ZACHOWAĆ INSTRUKCJĘ.
• OSTRZEŻENIE: zamontowany akumulator nie jest naładowany lub jest bardzo słabo naładowany. Przed rozpoczęciem montażu należy ładować lampę przez cały dzień lub dłużej, jeżeli jest to konieczne, w bezpośrednim świetle słonecznym, aby zapewnić optymalne działanie.
• Można sprawdzić jego dobre funkcjonowanie zakrywając panel słoneczny ręką, aby zasymulować noc
• Czujnik jest przeznaczony do pracy w ciemności. W świetle będzie działać słabo lub wcale.
• Umieścić panel słoneczny w miejscu, które jest wystarczająco wystawione na działanie promieni słonecznych w ciągu dnia (unikać miejsc pod drzewami lub miejsc nadmiernie zacienionych)
• Urządzenie będzie mieć dłuższy czas działania latem i mniejszy w zimie. Czas świecenia jest proporcjonalny do liczby godzin ekspozycji na bezpośrednie działanie promieni słonecznych.
• Panel słoneczny musi być utrzymywany w czystości: wszelkie zanieczyszczenia (kurz, śnieg itp.) zmniejszą jego wydajność i wydłużą czas ładowania akumulatora.
• Jeżeli elastyczny kabel zewnętrzny reflektora jest uszkodzony, należy zlecić jego wymianę wyłącznie producentowi, jego serwisowi lub innej osobie o równoważnych kwalifikacjach, aby uniknąć jakiegokolwiek ryzyka.
• Nigdy nie spoglądać bezpośrednio na światło LED
• Nigdy nie instalować i nie używać w pobliżu produktów łatwopalnych lub wybuchowych.
• Nigdy nie instalować w wodzie i unikać używania w pobliżu basenu, fontanny lub innego źródła wody.
• Nie podejmować prób samodzielnych napraw. Takie czynności musi wykonać producent lub kompetentna i upoważniona osoba.
• Lampy wykorzystuje się do znakowania, a ich intensywność nie jest porównywalna z intensywnością konwencjonalnej lampy zasilanej z sieci.
UWAGA: TEN PRODUKT NIE JEST ZABAWKĄ I POWSTAŁ Z MYŚLĄ O UŻYTKOWANIU PRZEZ DZIECI.
Tibelec gwarantuje jakość i niezawodność podzespołów tego produktu: należy on do artykułów objętych gwarancją prawną na okres 2 lat na wady i wady ukryte zgodnie z artykułami od 1641 do 1648 Kodeksu cywilnego. Nasz dział techniczny jest do Państwa dyspozycji w sprawach związanych z udzielaniem porad i pomocy. Prosimy pisać na adres qualite@tibelec.fr.
Tibelec nie ponosi odpowiedzialności za szkody spowodowane nieprawidłowym użytkowaniem, nieprawidłową konserwacją, niewłaściwym użytkowaniem produktu, normalnym zużyciem, rozbiciem w wyniku upadku, otwarciem urządzenia.
Tibelec nie akceptuje zwrotów produktu w związku z wymianą materiałów eksploatacyjnych (żarówki, transformator, elementy szklane itd.) niezbędnych do użytkowania tego produktu. Za wymianę materiałów eksploatacyjnych odpowiedzialny jest użytkownik.

Certyfikat zgodności z normami europejskimi

Wyposażenie Klasy III, wytwarzające bardzo niskie napięcia: maks. 50 V

Stopień ochrony 44 :
- IP4X : Ochrona przed ciałami stałymi większymi niż 1 mm
- IPX4 : Ochrona przed bryzgami wody z dowolnego kierunku

Nie wyrzucać urządzeń, na których umieszczono ten symbol razem z odpadami gospodarczymi. Należy je zwrócić do odpowiedniego punktu zbiórki

Jeżeli urządzenie dobiega końca jego okresu eksploatacji, akumulatora nie należy wyrzucać do zwykłego kosza na śmieci. Należy go umieścić w pojemniku specjalnie przeznaczonym do tego celu (dostępnych w komunalnych punktach odbioru odpadów, punktach sprzedaży itp.)

RO / URMAȚI CU ATENȚIE INDICAȚIILE, CITIȚI INSTRUCȚIUNILE ÎNAINTE DE INSTALARE ȘI PĂSTRAȚI-LE LA ÎNDEMÂNĂ.
• ATENȚIE: Bateria instalată în interior nu este încărcată sau este slab încărcată. Înainte de a începe instalarea, lăsați lampa să se încarce timp de o zi întreagă sau mai mult, dacă este necesar, la lumina soarelui, pentru o performanță optimă.
• Puteți verifica dacă funcționare a acestuia acoperind panoul solar cu mâna pentru a simula noaptea.
• Acesta este conceput pentru a funcționa în întuneric. În cazul în care există lumină, acesta va funcționa slab sau deloc.
• Așezați panoul solar într-o locație care primește suficientă lumină solară în timpul zilei (evitați locațiile situate sub copaci sau în zone umbroase)
• Acesta va avea o autonomie mai mare de iluminare în nopțile de vară și o durată mai scurtă iarna. Durata de iluminare este proporțională cu numărul de ore de expunere la lumina directă a soarelui.
• Panoul solar trebuie să fie menținut curat: orice sursă de poluare (praf, zăpadă,...) va reduce eficiența acestuia și va crește timpul de încărcare a bateriei.
• În cazul în care cablul extern flexibil al acestui corp de iluminat este deteriorat, acesta trebuie înlocuit exclusiv de către producător, de către departamentul său de întreținere sau de către orice altă persoană cu o calificare echivalentă, pentru evitarea oricărui risc.
• Nu vă uitați direct în lumina LED-ului.
• Nu instalați și nu utilizați niciodată corpul de iluminat în apropierea produselor inflamabile sau explozive.
• Nu instalați niciodată corpul de iluminat în apă și evitați utilizarea acestuia în apropierea piscinelor, fântânilor sau a altor surse de apă.
• Nu încercați să reparați corpul de iluminat de unul singur. Acesta trebuie reparată de către producător sau de o persoană competentă și autorizată.
• Aceste lămpi sunt utilizate pentru iluminarea căilor de acces, iar intensitatea lor nu este comparabilă cu intensitatea unei lămpi convenționale alimentate de la rețea.
ATENȚIE: ACEST PRODUS NU ESTE O JUCĂRIE ȘI NU ESTE CONCEPUT PENTRU A FI UTILIZAT DE COPII.
Tibelec garatează calitatea și fiabilitatea componentelor acestui produs: face parte din articolele pentru care se oferă o garanție legală timp de 2 ani pentru defecte și vicii ascunse, conform articolelor 1641-1648 din Codul civil. Serviciul nostru tehnic este la dispoziția dvs. Pentru sfaturi și asistență, ne puteți scrie pe adresa qualite@tibelec.fr.
Tibelec nu va putea fi tras la răspundere pentru daunele ce decurg din utilizarea greșită, întreținerea necorespunzătoare, folosirea acestui produs în alt scop decât cel pentru care a fost conceput, uzura normală, spargerea prin cădere, demontarea aparatului. Tibelec nu va putea să accepte la schimb produsele, pentru înlocuirea consumabilelor (lămpi, transformatoare, corpuri de sticlă etc.) necesare pentru utilizarea acestui produs. Înlocuirea consumabilelor este în sarcina dumneavoastră.

Certificat conform standardelor europene

Material de clasă III, produs de foarte joasă tensiune: max. 50 V

Indice de protecție 44 :
- IP4X : Protejat împotriva obiectelor solide cu diametrul mai mare de 1 mm
- IPX4 : Protejat împotriva împroșcării cu apă

Nu aruncați aparatele care poartă acest simbol împreună cu resturile menajere. Folosiți un punct de colectare corespunzător.

Dacă dispozitivul a ajuns la sfârșitul duratei sale de viață, acumulatorii nu trebuie aruncați la coșul de gunoi obișnuit. Acestea trebuie să fie reprelucrate în containere special concepute în acest scop (disponibile la centrele municipale de eliminare a deșeurilor, la punctele de vânzare...)

GR / ΝΑ ΕΦΑΡΜΟΖΕΤΕ ΜΕ ΠΡΟΣΟΧΗ ΤΙΣ ΟΔΗΓΙΕΣ, ΝΑ ΔΙΑΒΑΖΕΤΕ ΤΙΣ ΟΔΗΓΙΕΣ ΠΡΙΝ ΑΠΟ ΚΑΘΕ ΣΥΝΑΡΜΟΛΟΓΗΣΗ ΚΑΙ ΦΥΛΑΞΤΕ ΤΙΣ ΓΙΑ ΜΕΛΛΟΝΤΙΚΗ ΑΝΑΦΟΡΑ.
• ΠΡΟΣΟΧΗ: Η μπαταρία που είναι εγκατεστημένη στο εσωτερικό δεν είναι φορτισμένη ή έχει χαμηλή φόρτιση. Προτού αρχίσετε την εγκατάσταση, αφήστε το φωτιστικό να φορτίσει για μία ολόκληρη ημέρα και περισσότερο, εάν χρειάζεται, κάτω από τον ήλιο, για βέλτιστη λειτουργία.
• μπορείτε να ελέγξετε την καλή λειτουργία του καλύπτοντας τον ηλιακό συλλέκτη με το χέρι σας για να προσομοιώσετε τη νύχτα
• Έχει σχεδιαστεί για να λειτουργεί στο σκοτάδι. Εάν υπάρχει φως, θα λειτουργεί αδύναμα ή δεν θα λειτουργεί καθόλου.
• Τοποθετήστε το ηλιακό πάνελ σε ένα σημείο επαρκώς εκτεθειμένο στις ηλιακές ακτίνες στη διάρκεια της ημέρας (αποφύγετε τα σημεία που βρίσκονται κάτω από δέντρα ή σε υπερβολική σκιά)
• Η αυτονομία φωτισμού θα είναι μεγαλύτερη τα βράδια του καλοκαιριού και μικρότερη τα βράδια του χειμώνα. Η διάρκεια φωτισμού είναι ανάλογη με τον αριθμό ωρών έκθεσης στην άμεση ηλιακή ακτινοβολία του ήλιου.
• Το ηλιακό πάνελ πρέπει να διατηρείται καθαρό: Όλοι οι τύποι ρύπων (σκόνη, χιόνι κ.λπ.) θα μειώνουν την αποτελεσματικότητά της και θα αυξάνουν τον χρόνο επαναφόρτισης της μπαταρίας.
• Αν το εύκαμπτο εξωτερικό καλώδιο του φωτιστικού παρουσιάζει σημάδια φθοράς, πρέπει να αντικατασταθεί μόνο από τον κατασκευαστή, την υπηρεσία σέρβις του κατασκευαστή ή άλλο εξουσιοδοτημένο άτομο, προς αποφυγή τυχόν κινδύνου.
• Ποτέ μην κοιτάζετε απευθείας τη λυχνία LED.
• Μην εγκαθιστάτε και μην χρησιμοποιείτε ποτέ δίπλα σε εύφλεκτα προϊόντα ή εκρηκτικές ύλες.
• Μην εγκαθιστάτε ποτέ μέσα στο νερό και αποφεύγετε τη χρήση γύρω από πισίνα, συντριβάνι ή άλλη πηγή νερού.
• Μην επιχειρήσετε να επιδιορθώσετε μόνοι σας. Όλες οι εργασίες επισκευής πρέπει να εκτελούνται από τον κατασκευαστή ή αρμόδιο και εξουσιοδοτημένο άτομο.
• Αυτά τα φωτιστικά χρησιμοποιούνται ως φάροι και η ένταση τους δεν συγκρίνεται
με την ένταση μιας κλασικής λυχνίας που λειτουργεί με παροχή δικτύου.
ΠΡΟΣΟΧΗ: ΤΟ ΠΡΟΙΟΝ ΑΥΤΟ ΔΕΝ ΕΊΝΑΙ ΠΑΙΧΝΙΔΙ ΚΑΙ ΔΕΝ ΣΧΕΔΙΑΣΤΗΚΕ ΓΙΑ ΝΑ ΧΡΗΣΙΜΟΠΟΙΕΙΤΑΙ ΑΠΟ ΠΑΙΔΙΑ.
Η Tibelec εγγυάται την ποιότητα και την αξιοπιστία των μερών αυτού του προϊόντος: η εγγύηση αυτή εμπίπτει σε άρθρα νόμιμης εγγύησης διάρκειας 2 ετών για ελαττώματα και λανθάνοντα ελαττώματα, σύμφωνα με τα άρθρα 1641 έως 1648 του ποινικού κώδικα. Το τμήμα τεχνικής υποστήριξης της εταιρείας μας βρίσκεται στη διάθεσή σας για συμβουλές και βοήθεια, μπορείτε να μας γράψετε στην ηλεκτρονική διεύθυνση qualite@tibelec.fr. Η Tibelec δεν φέρει καμία ευθύνη για ζημίες που προκαλούνται από κακή μεταχείριση, κακή συντήρηση, χρήση για σκοπούς εκτός των ενδεδειγμένων, φυσιολογική φθορά, θραύση λόγω πτώσης ή άνοιγμα της συσκευής. Η Tibelec δεν θα μπορέσει να κάνει δεκτές επιστροφές προϊόντων για αντικατάσταση αναλωσίμων (λαμπτήρων, μετασχηματιστή, γυαλιού) που είναι απαραίτητα για τη χρήση αυτού του προϊόντος. Η αντικατάσταση των αναλώσιμων γίνεται με δική σας χρέωση.

Πιστοποιημένο σύμφωνα με τα ευρωπαϊκά πρότυπα

Υλικό κατηγορίας III, προϊόν πολύ χαμηλής τάσης: μέγ. 50 V

Ένδειξη προστασίας 44 :
- IP4X : Διάμετρος κορμού μεγαλύτερη από 1 mm
- IPX4 : Ψεκασμός νερού από όλες τις διευθύνσεις

Να μην απορρίπτετε τις συσκευές που φέρουν αυτό το σύμβολο μαζί με τα οικιακά απορρίμματα. Χρησιμοποιήστε ένα κατάλληλο σημείο περισυλλογής

Εάν η συσκευή βρίσκεται στο τέλος της διάρκειας ζωής της, οι συσσωρευτές δεν πρέπει να απορρίπτονται στα οικιακά απορρίμματα. Πρέπει να απορρίπτονται αποκλειστικά σε ειδικούς κάδους για τέτοιου είδους αντικείμενα (προσβάσιμοι στους δημοτικούς χώρους απορριμμάτων, σε χώρους πώλησης κ.λπ.)

Importé par/Imported by/Importado por/Importato da/Importado pela/ Importiert von/ Geïmporteerd door/Importer:/Importat de/Εισάγεται από την Tibelec

996 rue des hauts de Sainghin - CRT4 59262 Sainghin en mélantois FRANCE. www.tibelec.fr